ОАО «ЭНЕРГОМАШ», РФ, г. Тверь, ул. Паши Савельевой,64,
т/ф (4822) 55-36-80, 64-37-50, +7(903) 805-37-63
www.energomash-tver.ru, 4822553680@mail.ru

СИСТЕМЫ АСПИРАЦИИ

Для пылей более 5 микрон используются системы аспирации на базе сухих аппаратов очистки газов:

Пылеуловители со встречными закручивающими потоками: ВЗП, ВЗП-М.

Циклоны для улавливания сухой не слипающей пыли: ЛИОТ, СИОТ, СИОТ-М, СИОТ-М1.

Циклоны для улавливания древесных отходов: ЛТА, ОЭКДМ, УЦ, Гиродревпрома Ц, Гипродрева, ЦДО, ЦДО-В.

Циклоны с обратным конусом для улавливания волокнистой и слипающейся пыли: РИСИ.

Циклоны с обратным конусом для пылей с повышенной влажностью и склонных к слипанию: РЦ.

Циклоны с обратным конусом для улавливания абразивной пыли: ЦОК, ЦМ.

Циклоны для улавливания сухой пыли: ЦН-11, ЦН-15, ЦН-15У, ЦН-24, СЦН-40, СЦН-50.

Циклоны для улавливания сухой пыли конические: СДК-ЦН-33, СК-ЦН-34, СК-ЦН-34М, ЦКТ.

Циклоны для улавливания зерновой и мучной пыли: УЦ-38, УЦМ-38, ЦОЛ, ЦР, ЦРк, 4БЦШ, У21-ББЦ, ОТИ.

Пылевые центробежные сепараторы: СПЦ и СПЦВ.

Циклоны во взрывобезопасном исполнении: ЦН-15, ЦП-2.

Аэродинамический циклон: АРДЦ.

Циклоны батарейные ЦБ-16, ЦБ-25, ЦБ-42, ЦБ-49.

Золоуловители ЗУ-1, ЗУ-2, ЗУ 1-1, ЗУ 1-2, ЗУ 2-1, ЗУ 2-2.

Системы аспирации рассчитывается в зависимости от пожеланий заказчика и по его техническому заданию.

- ✓ По технологическому процессу определяем производительность аспирационной системы.
- ✓ Для конкретной пыли подбирается циклон, который более подходит к процессу очистки газов от источника загрязнения.
- ✓ Выбор бункерного устройства определяется опытным путем в зависимости от количества улавливаемой пыли и периодичности выгрузки.
- ✓ Параметры постамента определяются в зависимости от метода выгрузки: в открытые машины или небольшие тележки. Лестницы и площадки устанавливаются в удобном для обслуживание месте с учетом расположения аспирационной установки на производственном объекте.
- ✓ Устройство выгрузки следующие: шиберные устройства, пылевые затворы, челюстные затворы, шлюзовые питатели.
- ✓ В зависимости от системы аспирации(работающих на нагнетание или на всасывание) устанавливаются пылевые вентиляторы или вентиляторы общепромышленные.

Системы аспирации работающие на нагнетании:

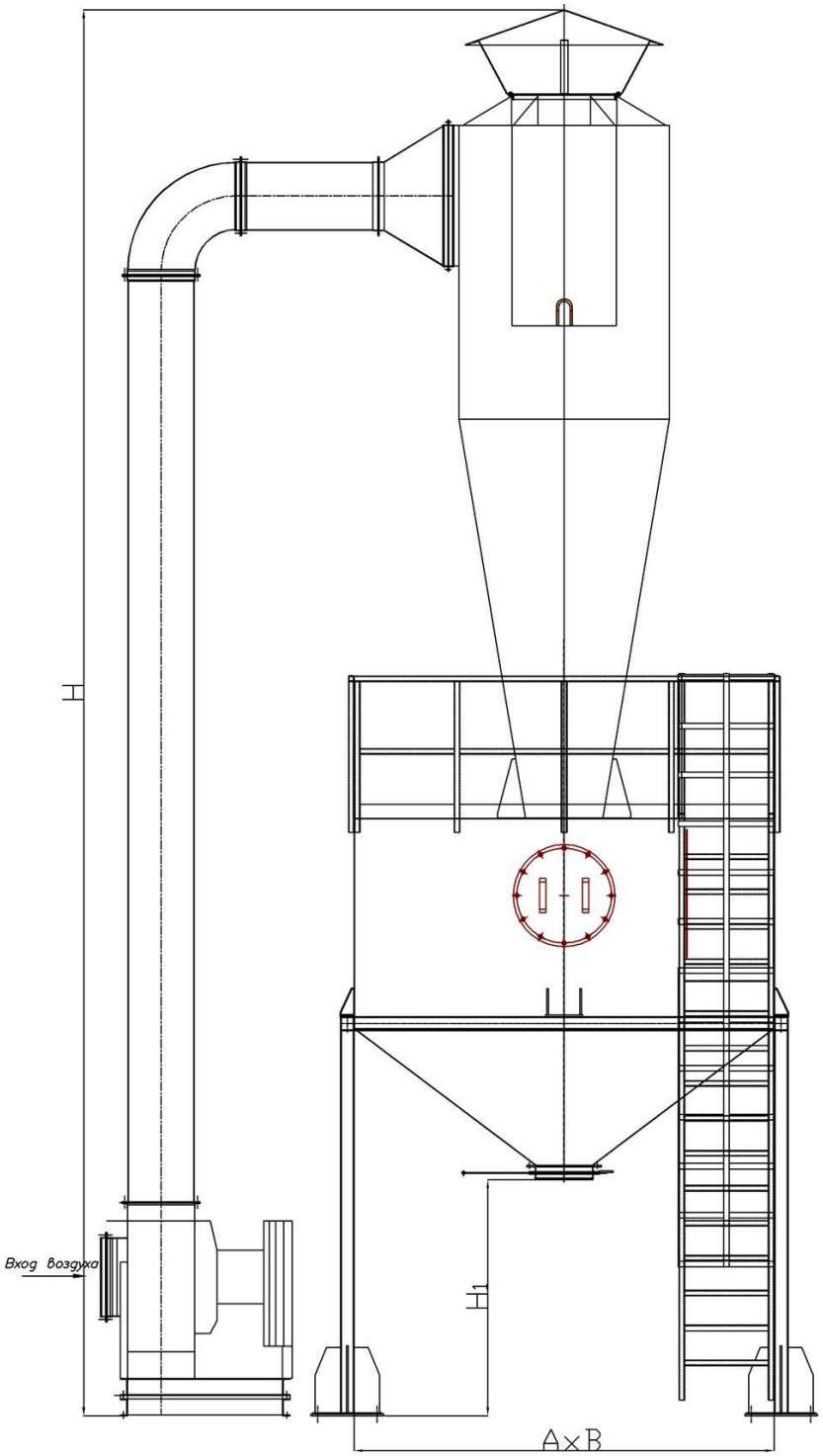

В состав системы аспирации входит: пылевой вентилятор, циклон или группа циклонов, воздуховоды, бункерное устройство для хранения улавливаемого продукта, устройства выгрузки, постаменты.

Системы аспирации работающие на всасывание:

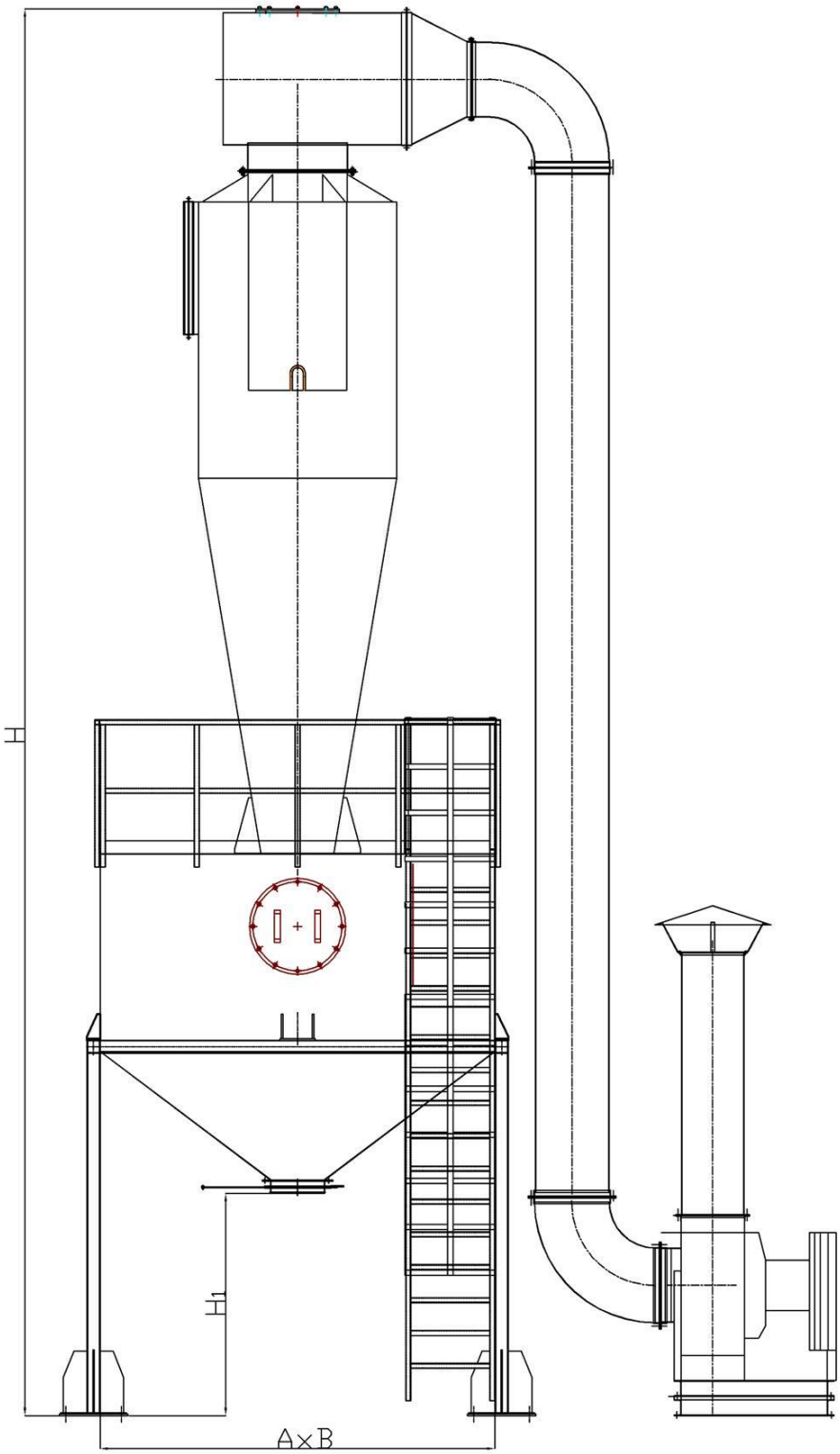

Вентилятор установлен после циклона – система аспирации работает на всасывание.
В состав системы аспирации входит: пылевой вентилятор, циклон или группа циклонов, воздуховоды, бункерное устройство для хранения улавливаемого продукта, устройства выгрузки, постаменты.

Для улавливания пылей менее 5 мирон используются аппараты мокрой очистки:

Труба Вентури: ГВПВ.

Газопромыватели ударно-инерционного действия: пылеуловители ПВМСА, ПВМБ, ПВМКБ, ПВМКМА, ПВМ(ЗИК).

Газопромыватели центробежного действия: промыватели СИОТ сер. ОВ-02-99, скоростные промыватели СИОТ сер. 5.904-61.

Газопромыватели центробежного действия циклонного типа: циклоны ЦВП, центробежные скрубберы ЦС, скрубберы МП-ВТИ, ЦС-ВТИ, каплеуловители КЦТ, циклоны ЛИОТ-ЦВП с водяной пленкой.

Скоростные газопромыватели: пылеуловители коагуляционные КМП сер. 1.494-23, КЦМП сер. 5.904-24, МПР-15, МПР-25, МПР-35.

Трехступенчатые газопромыватели: рециркуляционные пылеулавливающие агрегаты СИОТ сер. 5.907-2.

Пылеуловители ударно-смывного действия: пылеуловители УСД-ЛИОТ.

Процесс улавливания в мокрых аппаратах сопровождается процессами абсорбции и охлаждения газов. Мокрые пылеуловители применяются не только для очистки газов от пыли и капель жидкости, но и для очистки от газообразных составляющих.

Когда начальная запыленность не позволяет использовать аппараты мокрой очистки, используются двухступенчатые системы аспирации: первая ступень – аппараты сухой очистки, вторая ступень – аппараты мокрой очистки.

ОАО «ЭНЕРГОМАШ», РФ, г. Тверь, ул. Паши Савельевой,64,
т/ф (4822) 55-36-80, 64-37-50, +7(903) 805-37-63
www.energomash-tver.ru, 4822553680@mail.ru

Двухступенчатая система очистки: первая ступень очистки - циклоны ЦН, вторая ступень очистки – пылеуловители ПВМ.

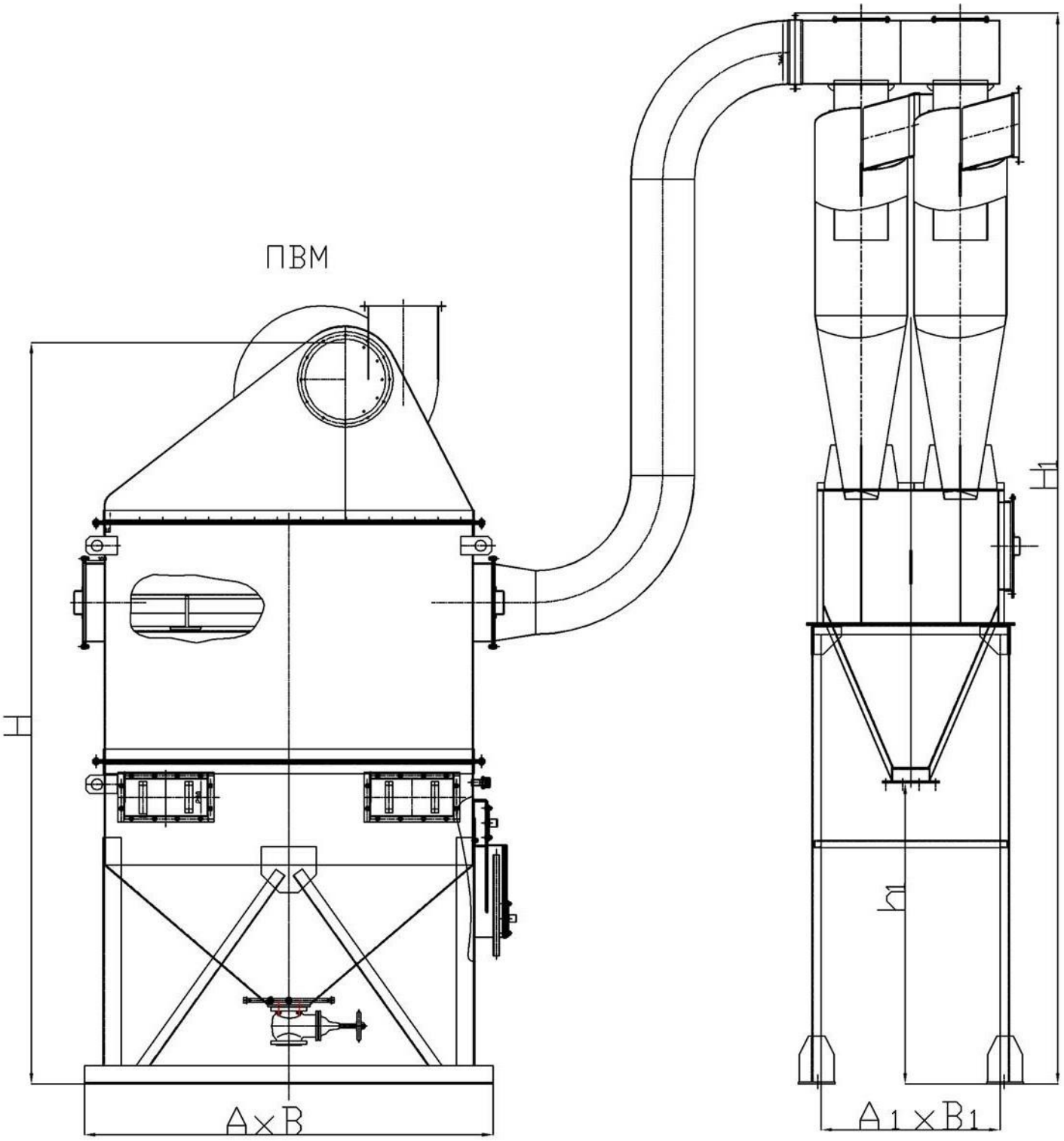

Двухступенчатая система очистки: первая ступень очистки – пылеуловители ВЗП, вторая ступень очистки – пылеуловители ПВМ.

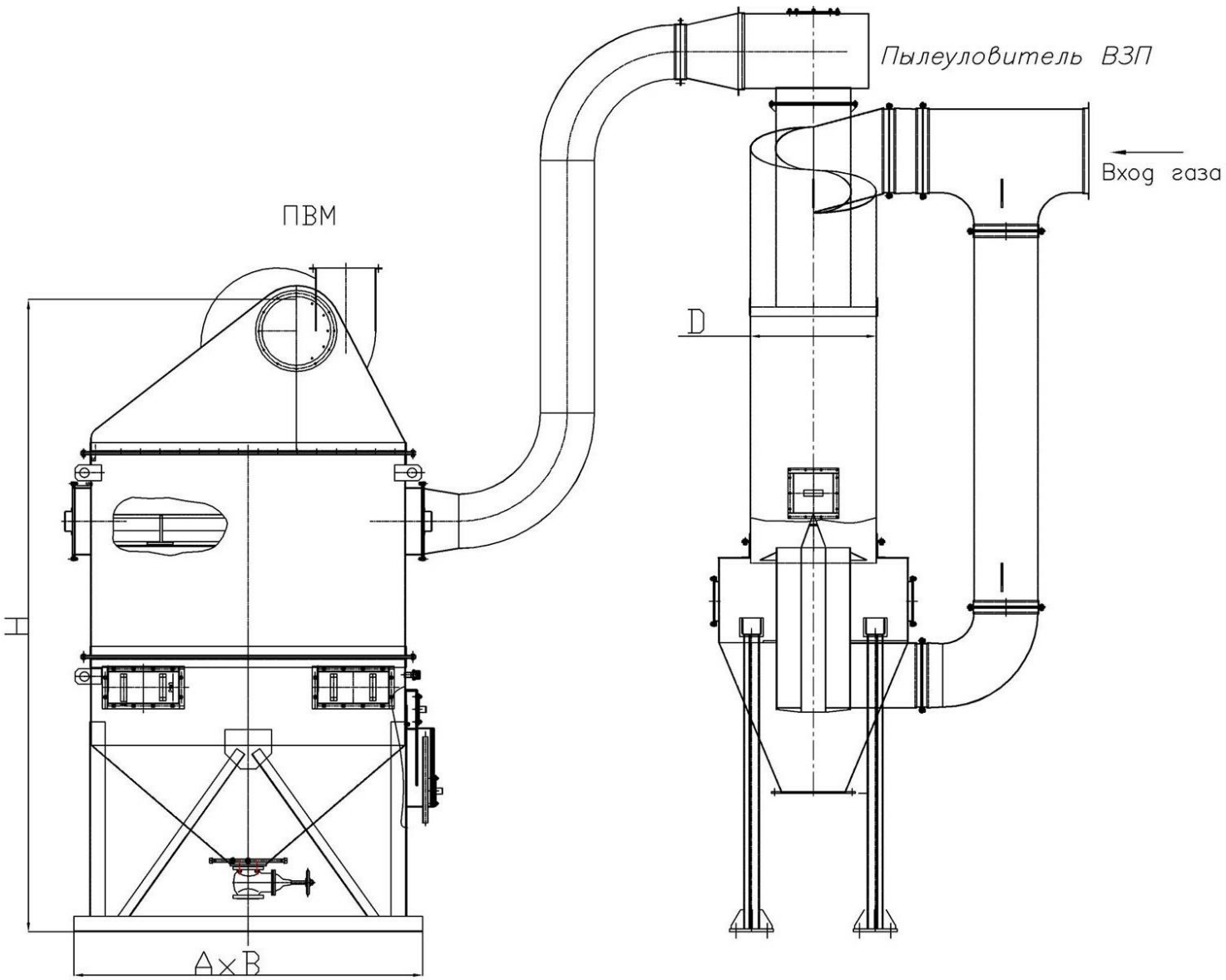

Двухступенчатые системы аспирации рассчитаны на следующую производительность: 3000, 5000, 10000, 20000, 30000, 40000 м^3/час.

Двухступенчатая система очистки: первая ступень очистки – циклоны ЦМ, вторая ступень очистки – пылеуловители ПВМ.

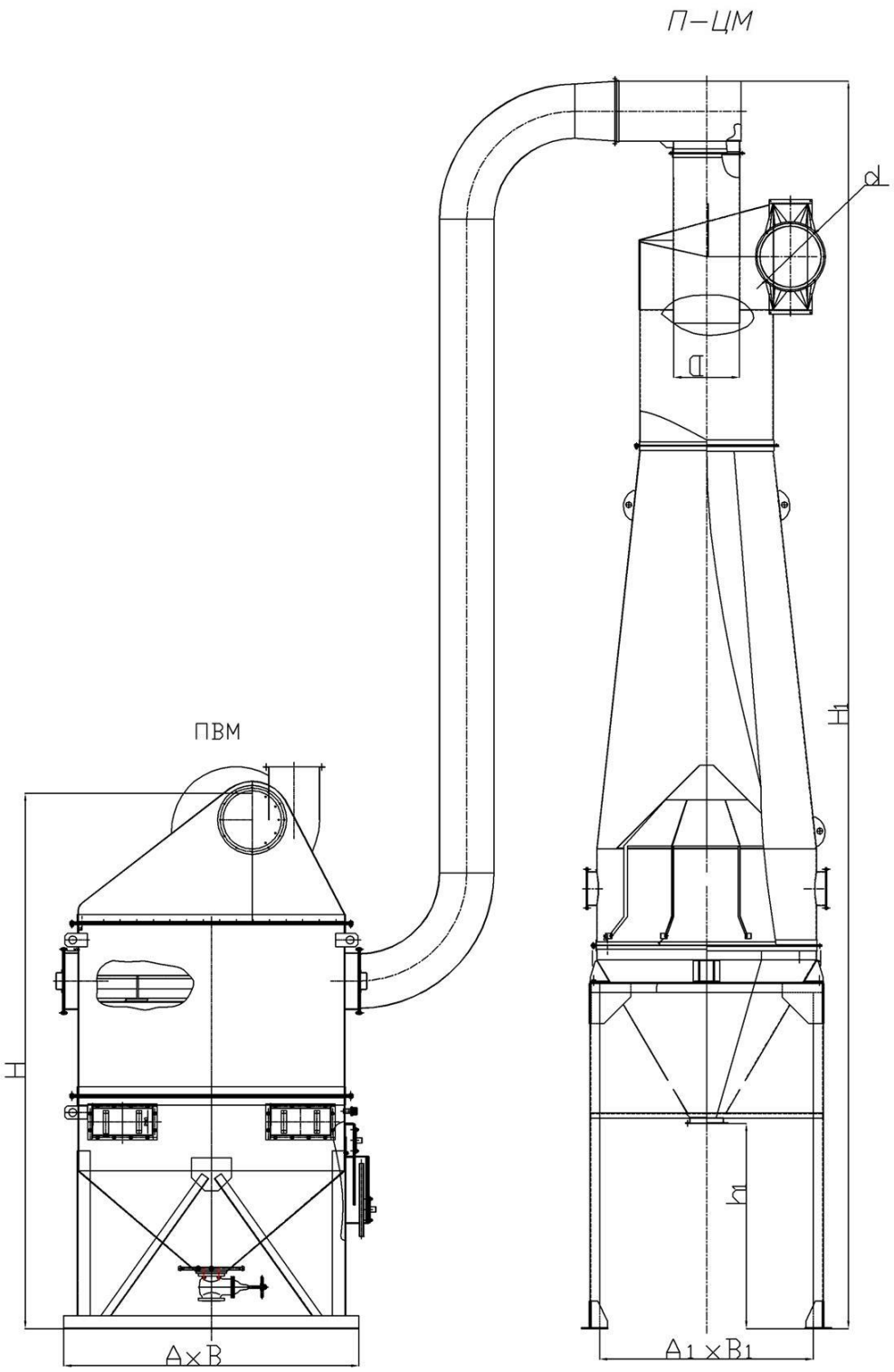
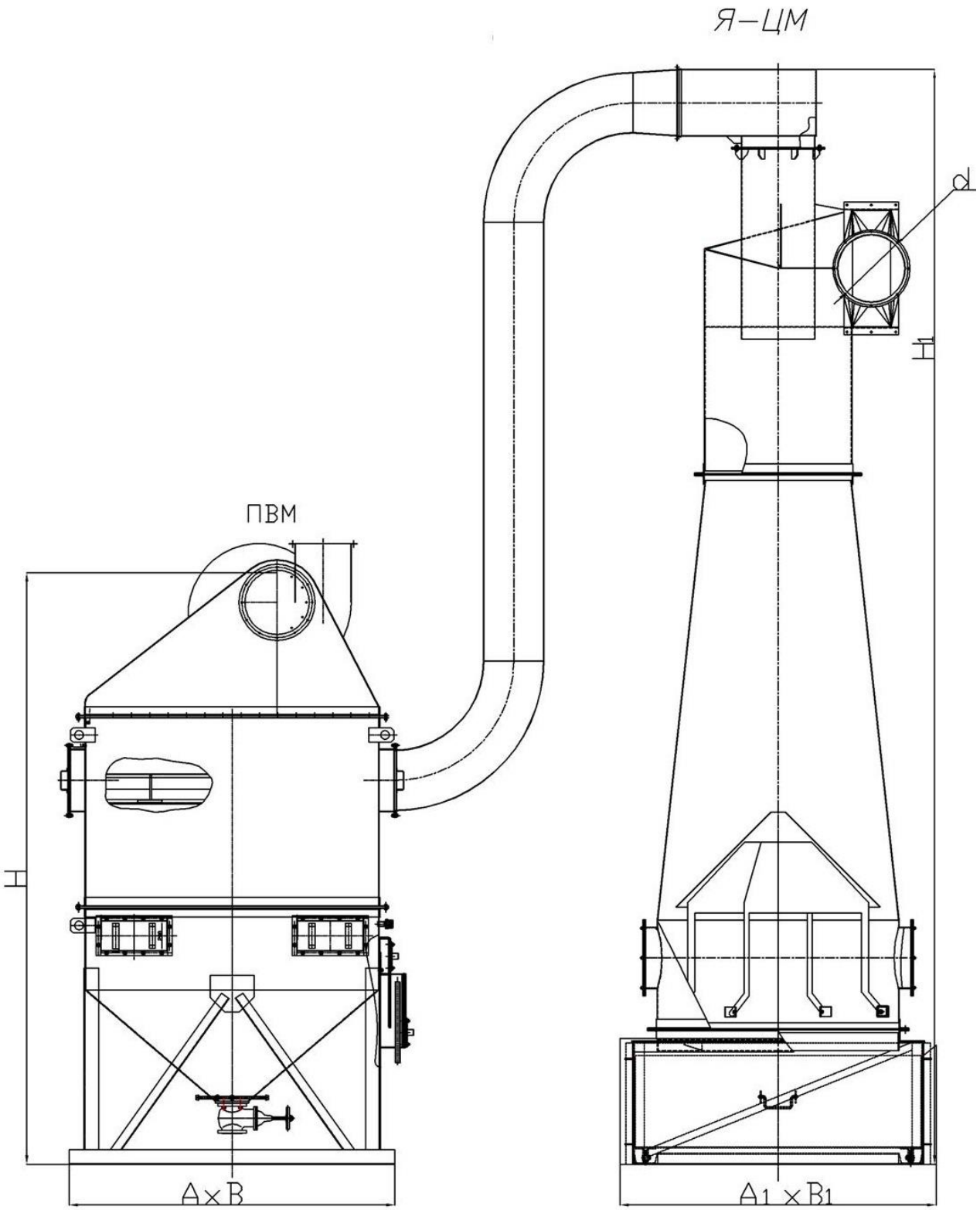
Двухступенчатая система очистки: первая ступень очистки – циклоны ЦМ с ящиком, вторая ступень очистки – пылеуловители ПВМ.